# Кронштейн крепления катушки

Стоковый кронштейн пустотелый и деформируется под весом катушки. Сделал модель для печати без пустот, что увеличило жесткость.

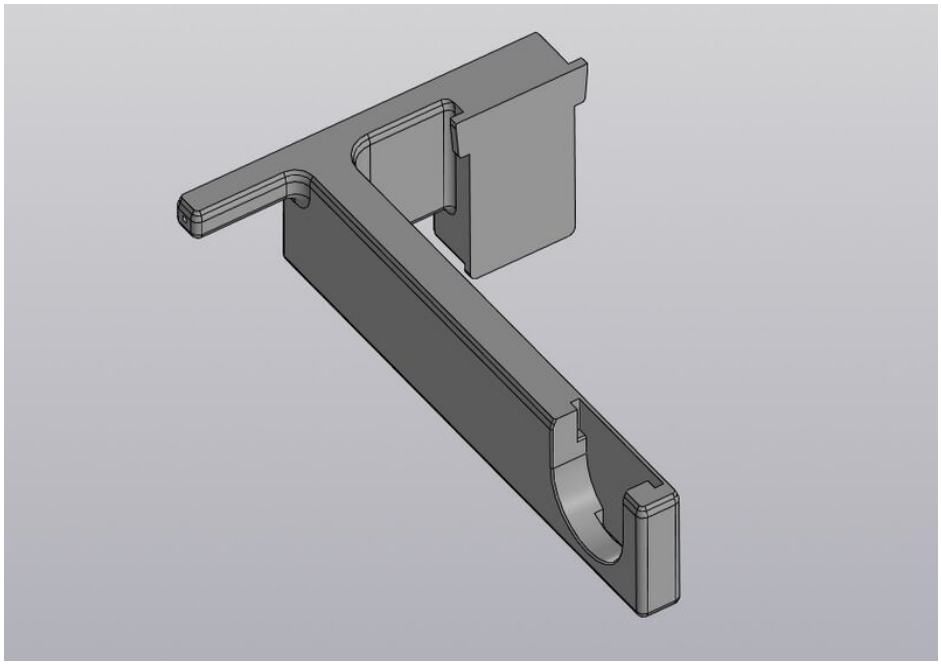

Скачать модель кронштейна

Автор: @johny_nk

---

Revision #2
Created 2026-10-08 10:14:53 UTC by Volvik88
Updated 2026-10-09 11:39:41 UTC by Volvik88